Motortyp	Y	Z (Bremse)
AMP8051	230,0	277,0
AMP8052	263,0	310,0
AMP8053	296,0	345,0

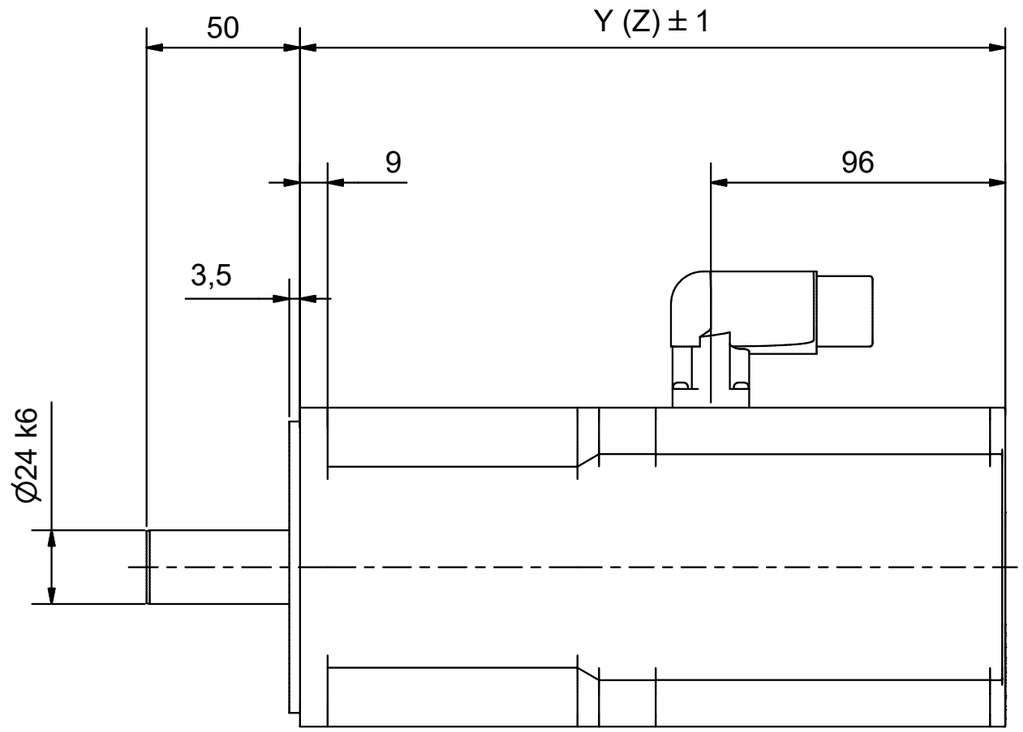

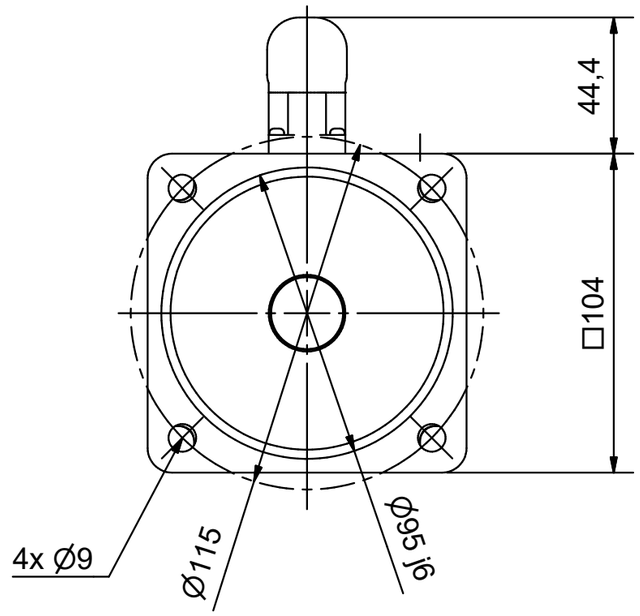

Option Passfeder

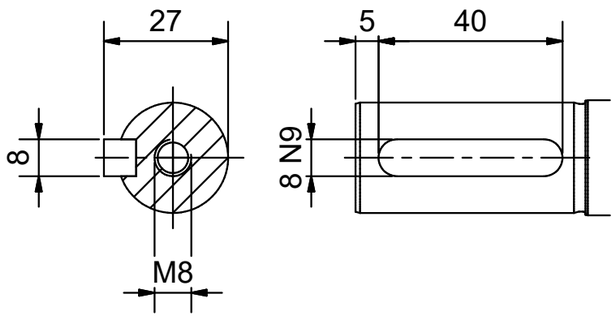

Bezeichnung / *description*
Servomotor mit integriertem Servoverstärker
Servo motor - integrated Drive system
AMP805x

Abteilungskennzeichen / *depart ID*
Fertig Motors

Dokumentennummer / *document number*
5000000005

BECKHOFF

ISO 128	Maßeinheit *dimension*	Maßstab *scale*	Blattgröße *sheet size*	Blatt *sheet*	Revision	Projektbezeichnung *project name*	Datum *date*
	mm	1 : 2	A3	1 / 1	A		30.11.2020

Copyright reserved to ISO 16016
The property and copyright of this drawing remains the company Beckhoff Automation GmbH & Co. KG.
It is entrusted to you as the recipient for personal use only. Without a written permission from Beckhoff Automation GmbH & Co. KG this may not be copied and reproduced, or sent and made accessible to third parties, especially competitors.
Doing so is obliged to pay compensation.

Schutzvermerk nach DIN ISO 16016 beachten
Das Eigentums- und Urheberrecht an dieser Zeichnung verbleibt der Firma Beckhoff Automation GmbH & Co. KG. Sie sind Ihnen als Empfänger nur zum persönlichen Gebrauch anvertraut. Ohne eine schriftliche Genehmigung der Firma Beckhoff Automation GmbH & Co. KG darf diese nicht kopiert und vervielfältigt und auch nicht dritten Personen, insbesondere Wettbewerbern, mitgeteilt oder zugänglich gemacht werden. Ein Zuwiderhandeln verpflichtet zum Schadensersatz.