CP6301-0001-0010
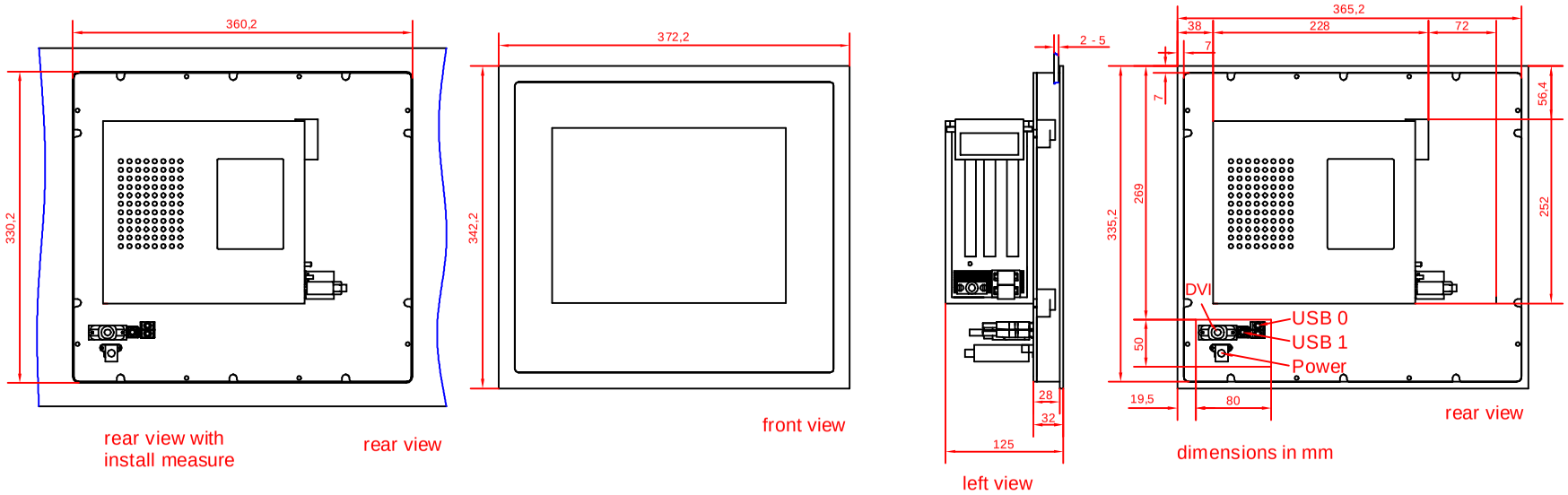
main dimensions